TAREA

FICHA TÉCNICA

ESPECIFICACIÓN DE PRODUCTO

RED COMPACTA

BRAZO TIPO C GALVANIZADO P/ RED COMPACTA 15KV

BRAZO TIPO C GALVANIZADO P/ RED COMPACTA 15KV

RED COMPACTA

MATERIAL

CUERPO: Acero F24 según IRAM

TRATAMIENTO

Cincado en caliente según IRAM 20022

PRODUCTO



PLANO TÉCNICO / DIMENSIONES

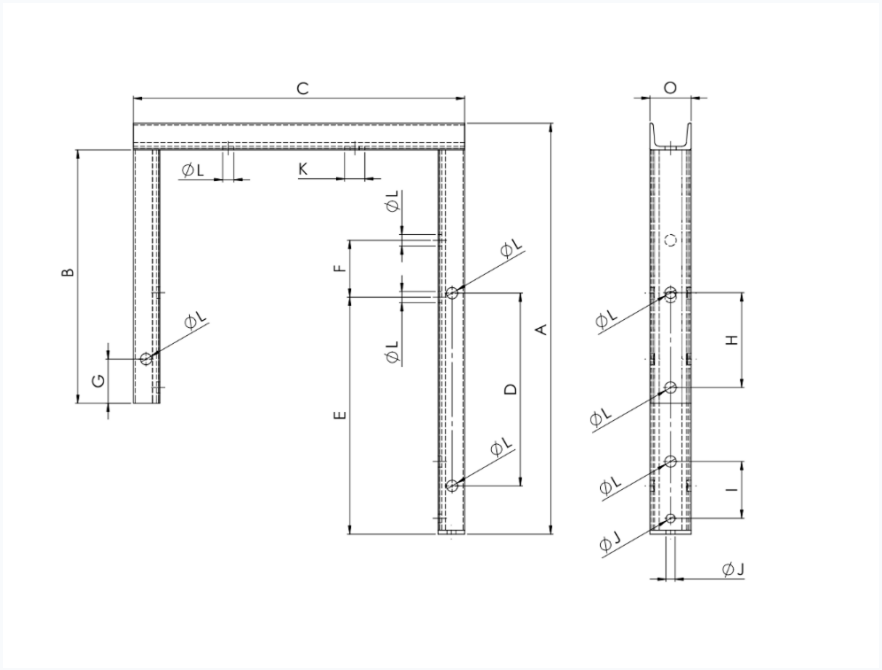

CÓDIGO	A [MM]	B [MM]	C [MM]	D [MM]	E [MM]	F [MM]	G [MM]	H [MM]	I [MM]	J [MM]	K [MM]	L [MM]	O [MM]
030700300006515	650	401	524	305	375	90	70	150	90	14	18x32	18	65