TAREA

FICHA TÉCNICA

ESPECIFICACIÓN DE PRODUCTO

RED COMPACTA

BRAZO TIPO C GALVANIZADO P/ RED COMPACTA

BRAZO TIPO C GALVANIZADO P/ RED COMPACTA

RED COMPACTA

MATERIAL

CUERPO: Acero F24 según IRAM

TRATAMIENTO

Cincado en caliente según IRAM 20022

PRODUCTO



PLANO TÉCNICO / DIMENSIONES

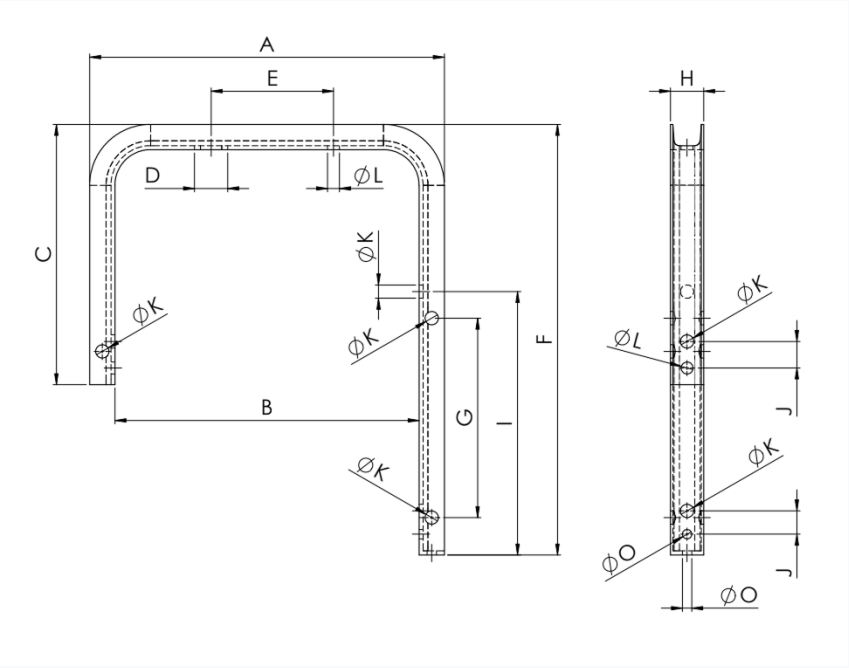

CÓDIGO	A [MM]	B [MM]	C [MM]	D [MM]	E [MM]	F [MM]	G [MM]	H [MM]	I [MM]	J [MM]	K [MM]	L [MM]	O [MM]
030700300005015	440	365	350	18x40	180	600	300	50	390	35	20	18	14
030700300005035	495	420	470	18x40	180	640	300	50	390	35	20	18	14