TAREA

FICHA TÉCNICA

ESPECIFICACIÓN DE PRODUCTO

RED COMPACTA

BRAZO DE SUSPENSIÓN TIPO L 15KV C/ PRENSACABLE Y ESTRIBO

BRAZO DE SUSPENSIÓN TIPO L 15KV C/ PRENSACABLE Y ESTRIBO

RED COMPACTA

MATERIAL

CUERPO: Acero F24 según IRAM GRAMPA: Fundicion nodular IRAM 700 BULONES y ARANDELAS PLANAS: Acero SAE 1010 ARANDELAS GROWER: Acero F 37

TRATAMIENTO

Cincado en caliente según IRAM 20022

PRODUCTO



PLANO TÉCNICO / DIMENSIONES

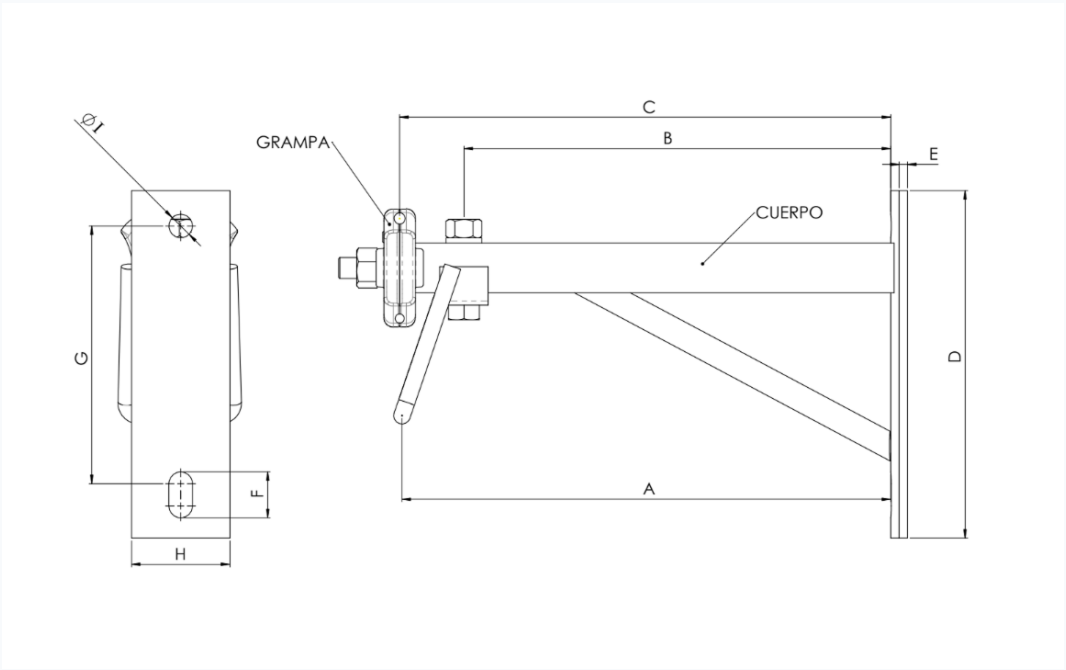

CÓDIGO	A [MM]	B [MM]	C [MM]	D [MM]	E [MM]	F [MM]	G [MM]	H [MM]	I [MM]
030700100200115	370	320	370	265	7.92	18X35	200	75	18
030700100200135	645	595	645	265	7.92	18X36	200	75	18