TAREA

FICHA TÉCNICA

ESPECIFICACIÓN DE PRODUCTO

RED COMPACTA

CRUCETA EXTREMO AUXILIAR P/ RED COMPACTA

CRUCETA EXTREMO AUXILIAR P/ RED COMPACTA

RED COMPACTA

MATERIAL

CUERPO: Acero F24 según IRAM

TRATAMIENTO

Cincado en caliente según IRAM 20022

PRODUCTO



PLANO TÉCNICO / DIMENSIONES

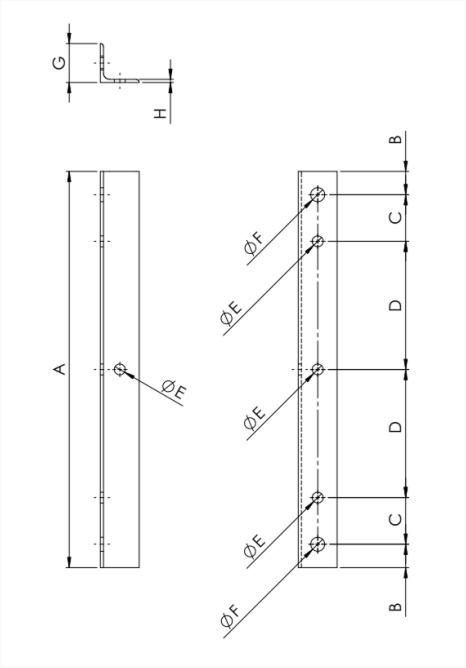

CÓDIGO	A [MM]	B [MM]	C [MM]	D [MM]	E [MM]	F [MM]
030700400000000	360	30	60	90	14	18
030700400000001	510	30	60	165	14	18