TAREA

FICHA TÉCNICA

ESPECIFICACIÓN DE PRODUCTO

RED COMPACTA

HORQUILLA GUARDACABO MS100

HORQUILLA GUARDACABO MS100

RED COMPACTA

MATERIAL

CUEPO: Acero F 24 PERNO: Acero SAE 1010

TRATAMIENTO

Cincado en caliente según IRAM 20022

OBSERVACIONES

Chaveta tipo R / Material Latón

PRODUCTO



PLANO TÉCNICO / DIMENSIONES

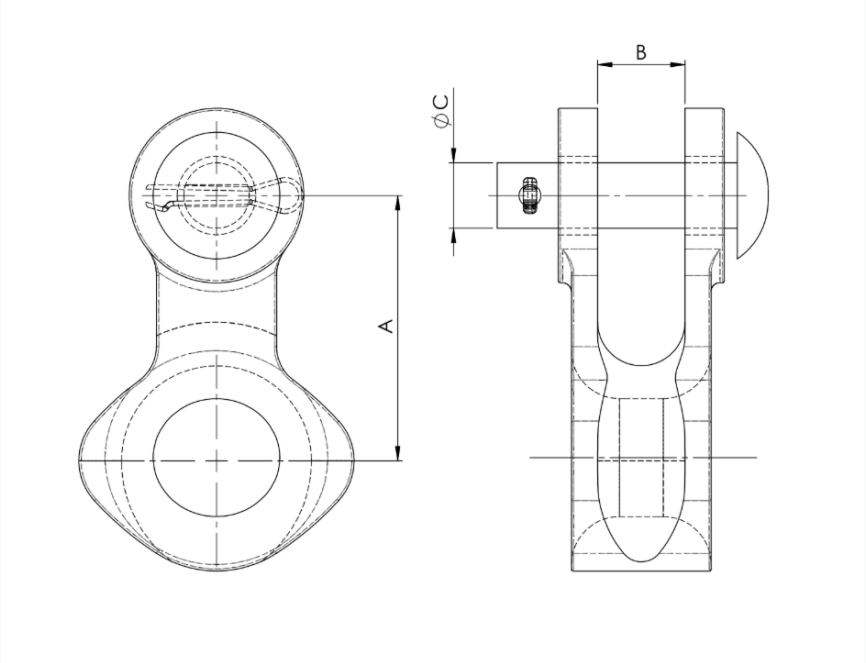

CÓDIGO	A [MM]	B [MM]	C [PULG.]
030700900000010	60	20	5/8"