TAREA

FICHA TÉCNICA

ESPECIFICACIÓN DE PRODUCTO

RED COMPACTA

SOPORTE P/ BRAZO ANTIBALANCEO

SOPORTE P/ BRAZO ANTIBALANCEO

RED COMPACTA

MATERIAL

Acero F24 según IRAM

TRATAMIENTO

Cincado en caliente según IRAM 20022

PRODUCTO



PLANO TÉCNICO / DIMENSIONES

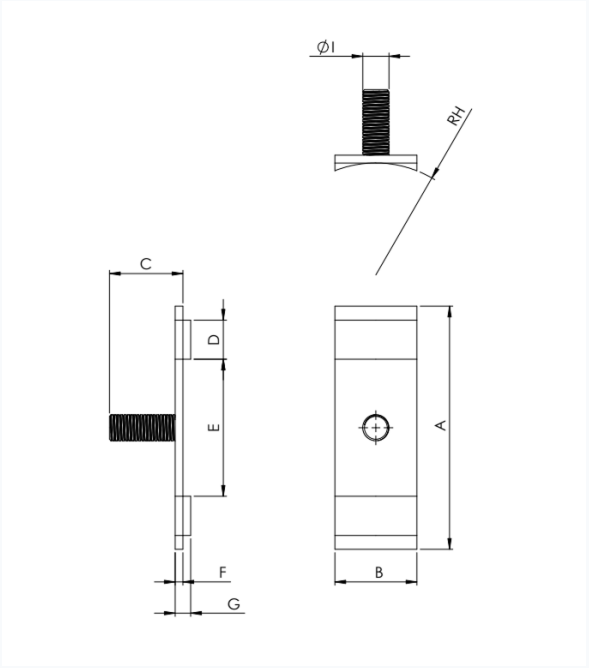

CÓDIGO	A [MM]	B [MM]	C [MM]	D [MM]	E [MM]	F [MM]	G [MM]	H [MM]	I [MM]
030700800000000	150	50.2	45	24	84	4.7	9.5	69	RM16