TAREA

FICHA TÉCNICA

ESPECIFICACIÓN DE PRODUCTO

CRUCETAS DE PRFV

CRUCETA PRFV MN 111

CRUCETA PRFV MN 111

HERRAJES Y MORSETERIA

SUBCATEGORÍA

Crucetas de PRFV

MATERIAL

PRFV - Plástico Reforzado con Fibra de Vidrio

PRODUCTO



PLANO TÉCNICO / DIMENSIONES

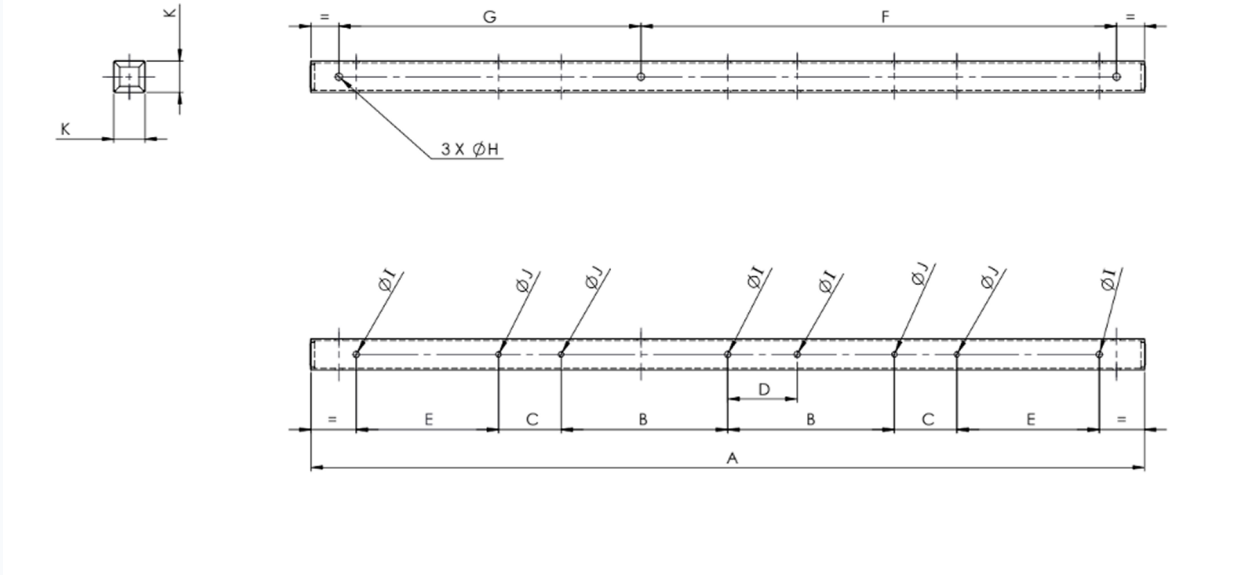

CÓDIGO	MATERIAL	A [MM]	B [MM]	C [MM]	D [MM]	E [MM]	F [MM]	G [MM]	ØH [MM]	ØI [MM]	ØJ [MM]	K [MM]
010602000112901	PRFV	2400	480	180	200	410	1370	18	21	18	15	90