TAREA

**FICHA TÉCNICA**

ESPECIFICACIÓN DE PRODUCTO

COMPONENTES DE HILO DE GUARDIA

# BASE PARA POSTE DE MADERA

BASE PARA POSTE DE MADERA

**HERRAJES Y MORSETERIA**

**SUBCATEGORÍA**
Componentes de hilo de guardia

**MATERIAL**
Cuerpo Y Perno: Acero SAE 1010

**TRATAMIENTO**
Cincado en caliente según IRAM 20022

**OBSERVACIONES**
Chaveta tipo R / Material Latón - Opcional inoxidable

## DESCRIPCIÓN

Presenta una estructura reforzada compuesta por una horquilla superior en forma de "U" —equipada con perno pasante de cabeza redonda y chaveta de seguridad— unida a un perfil ángulo inferior con dos perforaciones pasantes alineadas. Este diseño de apoyo plano y doble fijación asegura un montaje firme contra la superficie del poste, evitando el giro o desplazamiento bajo esfuerzos mecánicos.

## PRODUCTO



## PLANO TÉCNICO / DIMENSIONES

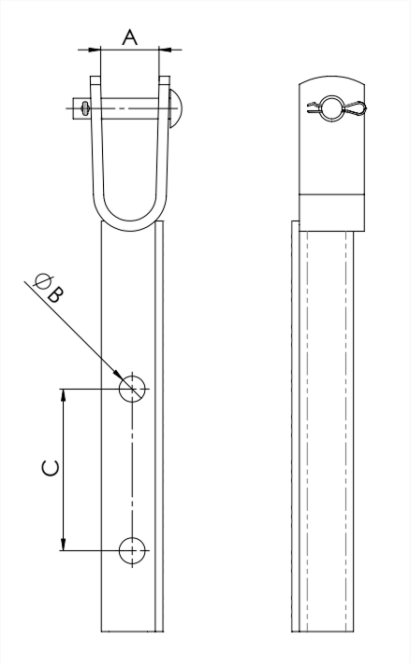


| CÓDIGO | A [MM] | ØB [MM] | C [MM] | PESO [KG] |
|---|---|---|---|---|
| 010420003020000 | 36 | 16 | 100 | 1.15 |