TAREA

FICHA TÉCNICA

ESPECIFICACIÓN DE PRODUCTO

BRAZOS

BRAZO PARA CRUCETA VELA MN 45

BRAZO PARA CRUCETA VELA MN 45

HERRAJES Y MORSETERIA

SUBCATEGORÍA

Brazos

MATERIAL

Acero F-24 según IRAM IAS U 500-503

TRATAMIENTO

Cincado en caliente según IRAM 20022

PRODUCTO



PLANO TÉCNICO / DIMENSIONES

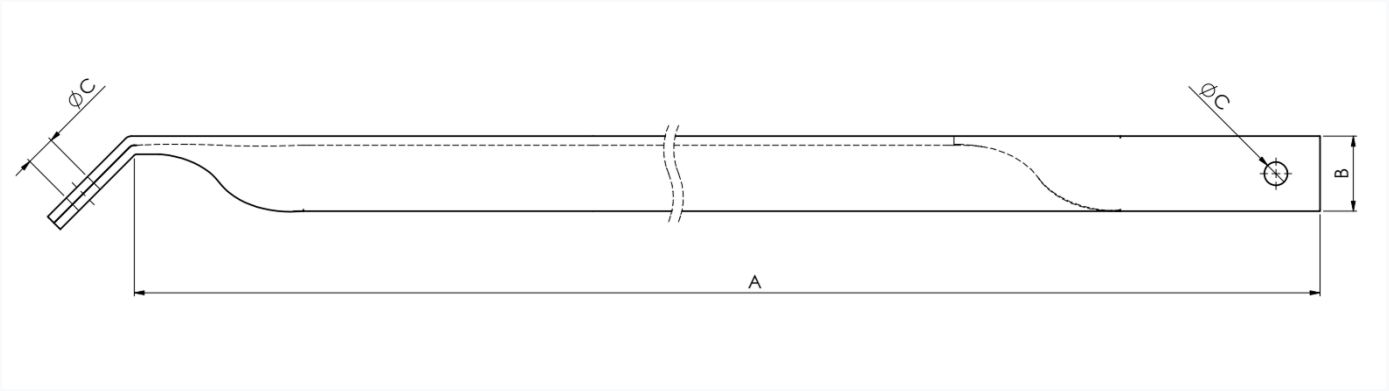

CÓDIGO	MODELO	A [MM]	B [MM]	ØC [MM]	PESO [KG]
010403000004500	MN 45	1075	45	18	4.3