TAREA

FICHA TÉCNICA

ESPECIFICACIÓN DE PRODUCTO

ACCESORIOS DE FIJACIÓN

BULON MN 70

BULON MN 70

HERRAJES Y MORSETERIA

SUBCATEGORÍA

Accesorios de fijación

MATERIAL

Acero SAE 1010

TRATAMIENTO

Cincado en caliente según IRAM 20022

PRODUCTO



PLANO TÉCNICO / DIMENSIONES

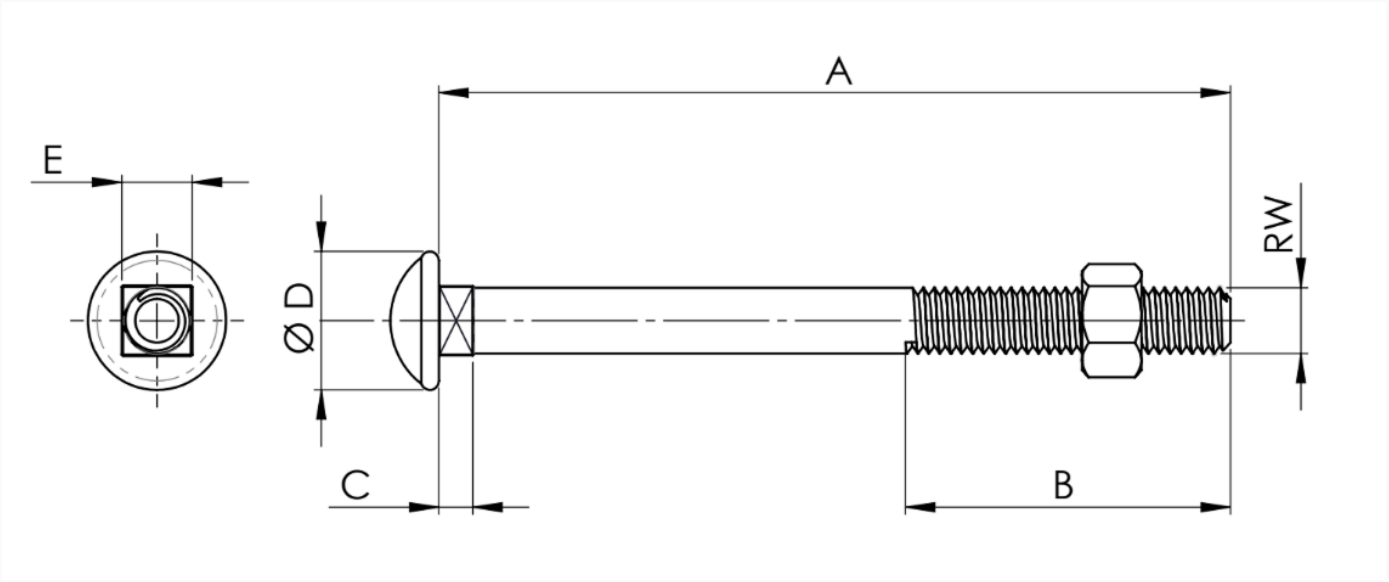

CÓDIGO	A [MM]	B [MM]	C [MM]	ØD [MM]	E [MM]	RW [PULG]
010404000007000	115	45	5	20	10	3/8"