TAREA

**FICHA TÉCNICA**

ESPECIFICACIÓN DE PRODUCTO

CRUCETAS METÁLICAS

# CRUCETA CANADIENSE P/ PERNO RÍGIDO 15KV

CRUCETA CANADIENSE P/ PERNO RÍGIDO 15KV

HERRAJES Y MORSETERIA

**SUBCATEGORÍA**
Crucetas metálicas

**MATERIAL**
Acero F-24 según IRAM IAS U 500-503

**TRATAMIENTO**
Cincado en caliente según IRAM 20022

**OBSERVACIONES**
-

## DESCRIPCIÓN

La Cruceta Canadiense es un elemento estructural de soporte diseñado para sostener conductores o aisladores en disposición asimétrica sobre postes en líneas aéreas de distribución. Su estructura rígida de perfiles ángulo soldados en triángulo abierto (brazo horizontal y puntal inclinado con remate superior en escuadra) transfiere las cargas hacia el apoyo y cuenta con perforaciones en extremos y tramo medio para su abulonado y fijación de herrajes.

## PRODUCTO



## PLANO TÉCNICO / DIMENSIONES

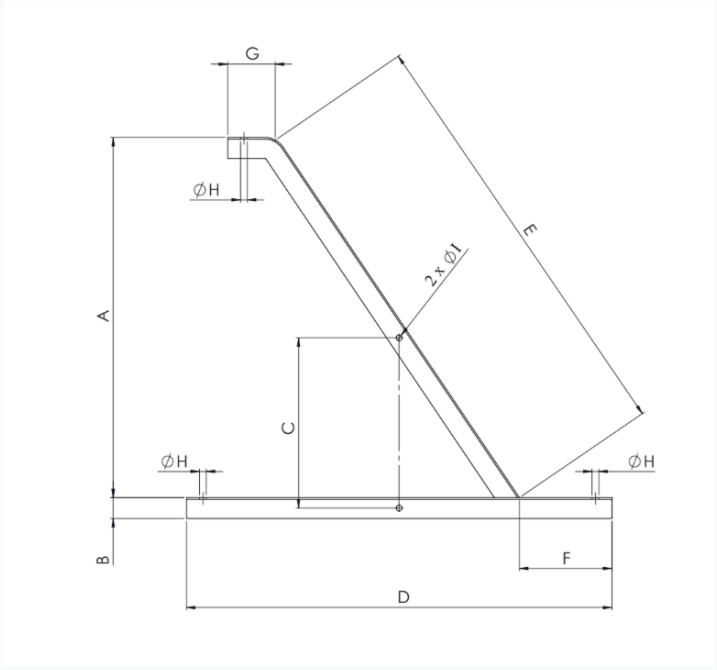


| CÓDIGO | PERFIL | A [MM] | B [MM] | C [MM] | D [MM] | E [MM] | F [MM] | G [MM] | ØH [MM] | ØI [MM] | PESO [KG] |
|---|---|---|---|---|---|---|---|---|---|---|---|
| 010406000000330 | L 2" 1/2" x 3/16" | 1100 | 64 | 505 | 1300 | 1325 | 290 | 150 | 21 | 18 | 12.4 |