TAREA

FICHA TÉCNICA

ESPECIFICACIÓN DE PRODUCTO

RIENDA

GRAMPA P/ CABLE H°G°

GRAMPA P/ CABLE H°G°

HERRAJES Y MORSETERIA

SUBCATEGORÍA

Rienda

MATERIAL

APRETADOR - Acero F24 según IRAM-IAS U 500-503 BULONES - Acero F24 según IRAM-IAS U 500-512 TUERCAS CUADRADAS - Acero iram 5140

TRATAMIENTO

Cincado en caliente según IRAM 20022

OBSERVACIONES

OPCIONAL; ARANDELA GROWER - Acero F37 según IRAM-IAS U 500-503

PRODUCTO



PLANO TÉCNICO / DIMENSIONES

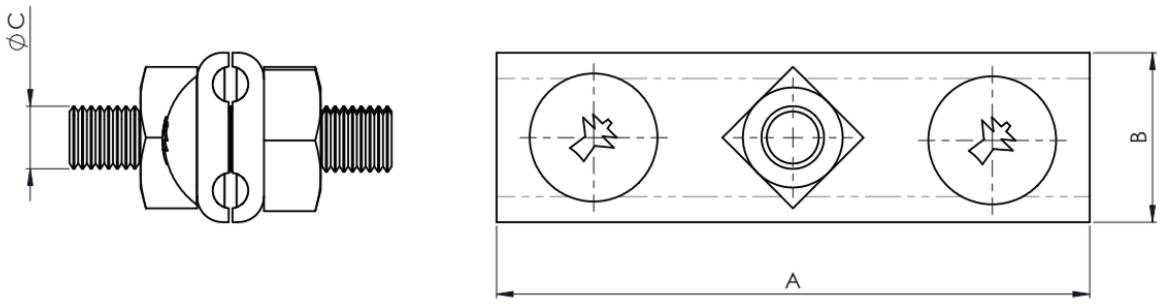

CÓDIGO	MODELO	A [MM²]	B [MM]	C [PULG.]
010410000001900	190	150	42	5/8"
010410000001910	191	103	42	1/2"