TAREA

FICHA TÉCNICA

ESPECIFICACIÓN DE PRODUCTO

HERRAJES PARA CADENA

HORQUILLA CON OJAL MN 223

HORQUILLA CON OJAL MN 223

HERRAJES Y MORSETERIA

SUBCATEGORÍA

Herrajes para cadena

MATERIAL

Cuerpo de Fundición Nodular según IRAM 700 Perno SAE 1010
Chaveta de Laton

TRATAMIENTO

Cincado en caliente según IRAM 20022

OBSERVACIONES

Chaveta tipo R

DESCRIPCIÓN

Presenta un cuerpo robusto de una sola pieza que combina un ojal plano perforado en su extremo superior con una horquilla inferior dispuesta perpendicularmente (a 90°), equipada con un perno pasante de cabeza redonda asegurado mediante chaveta de seguridad. Este formato garantiza una articulación firme, un montaje seguro y una transmisión confiable de las cargas de tracción

PRODUCTO



PLANO TÉCNICO / DIMENSIONES

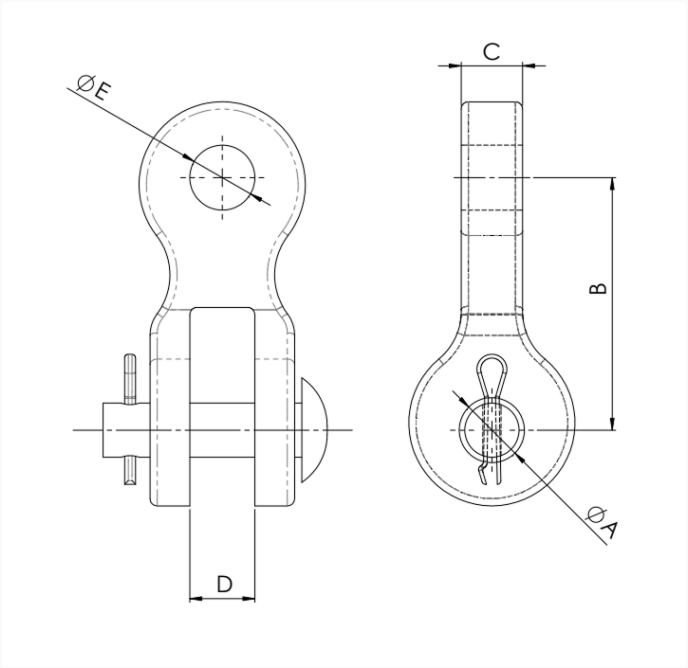

CÓDIGO	MATERIAL	ØA [MM]	B [MM]	C [MM]	D [MM]	ØE [MM]	CRMT [DAN]	PESO [KG]
010413000002230	Fundición Nodular	18	70	16	18	18	>8500	0.65