TAREA

FICHA TÉCNICA

ESPECIFICACIÓN DE PRODUCTO

MORSAS DE RETENCIÓN

MORSA DE RETENCIÓN MR-0

MORSA DE RETENCIÓN MR-0

HERRAJES Y MORSETERIA

SUBCATEGORÍA

Morsas de retención

MATERIAL

Cuerpo y apretador: Fundición Nodular según IRAM 700. Caballetes, perno y tuercas: Acero SAE 1010. Arandela grower: Acero F37 según IRAM-IAS U 500-503.

TRATAMIENTO

Cincado en caliente según IRAM 20022.

OBSERVACIONES

Chaveta tipo R / Material Latón.

DESCRIPCIÓN

Morsa de retención MR-0 para soluciones eléctricas de media y alta tensión. Apta para cable de Al y Cu

PRODUCTO



PLANO TÉCNICO / DIMENSIONES

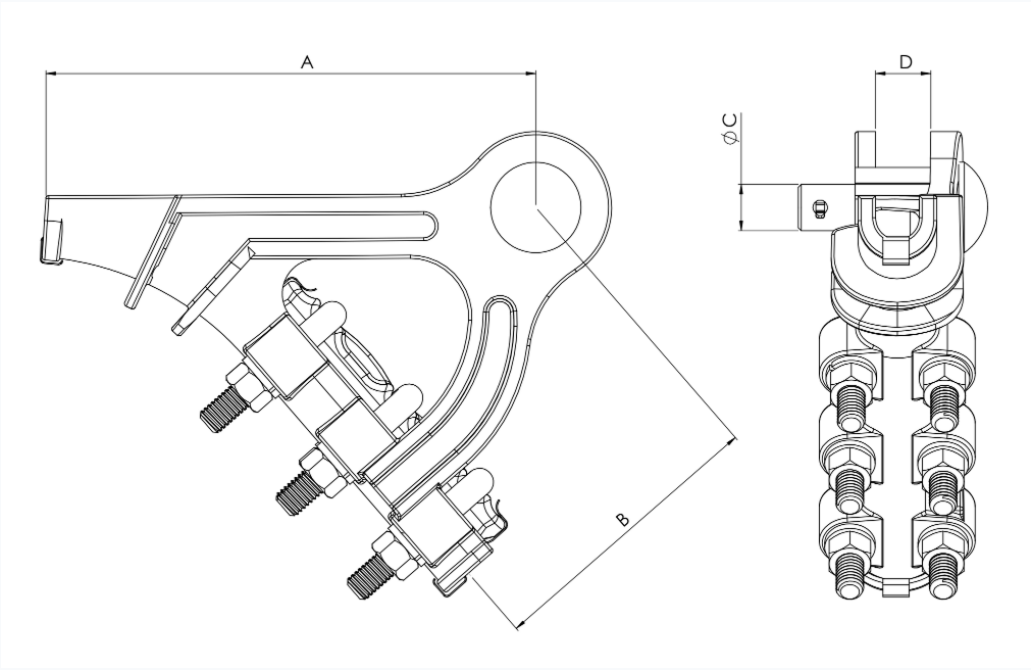

CÓDIGO	RANGO [MM²]		ØC CABLE [MM]		A [MM²]	B [MM]	C [PULG.]	D [MM]	CRMT [DAN]	PESO [KG]
	AL	CU	MIN	MÁX						
010426201350700	35-95	35-95	7.5	12.6	168	99	5/8"	18	>3600	1.6