TAREA

FICHA TÉCNICA

ESPECIFICACIÓN DE PRODUCTO

MORSAS DE RETENCIÓN

MORSA DE RETENCIÓN MR-13

MORSA DE RETENCIÓN MR-13

HERRAJES Y MORSETERIA

SUBCATEGORÍA

Morsas de retención

MATERIAL

CUERPO y APRETADOR: Fundición Aluminio según UNI 4514
CABALLETES, PERNO y TUERCAS: Acero SAE 1010 ARANDELA GROWER: Acero F37 según IRAM-IAS U 500-503

TRATAMIENTO

Cincado en caliente según IRAM 20022

OBSERVACIONES

Chaveta tipo R / Material Latón (Opción Acero inox. AISI 304)

DESCRIPCIÓN

Esta morsa de retención o amarre (modelo MR 13) está diseñada para fijar y anclar mecánicamente el extremo del conductor en líneas aéreas de distribución de media y alta tensión, soportando los esfuerzos de tracción longitudinal en puntos terminales, esquinas o cambios de dirección del tendido.

PRODUCTO



PLANO TÉCNICO / DIMENSIONES

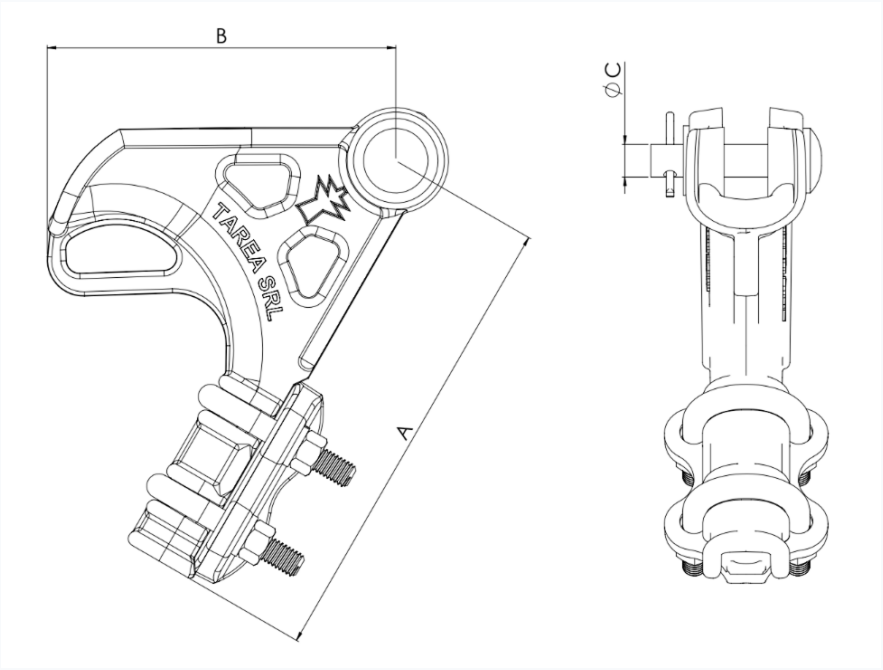

CÓDIGO	RANGO AL [MM²]	ØCABLE MIN [MM]	ØCABLE MAX [MM]	A [MM²]	B [MM]	C [PULG.]	CRMT [DAN]	PESO [KG]
010426201351200	35-120	7	15	180	135	1/2"	>4100	0.8