TAREA

FICHA TÉCNICA

ESPECIFICACIÓN DE PRODUCTO

MORSETOS DE EMPALME

MORSETO BIFILAR BIMETÁLICO BRONCE - 1 BULON 6-50

MORSETO BIFILAR BIMETÁLICO BRONCE - 1 BULON 6-50

HERRAJES Y MORSETERIA

SUBCATEGORÍA
Morsetos de Empalme

MATERIAL
CUERPO y APRETADOR: Bronce Fundido BULON-TUERCA-ARANDELA: Acero SAE 1010

TRATAMIENTO
CUERPO y APRETADOR: Estañado BULON-TUERCA-ARANDELA: Cincado Electrolitico

OBSERVACIONES
-

DESCRIPCIÓN

Este conector de derivación de ranuras paralelas está diseñado para realizar empalmes, conexiones y derivaciones eléctricas por contacto de presión en líneas aéreas de distribución de media y baja tensión.

PRODUCTO



PLANO TÉCNICO / DIMENSIONES

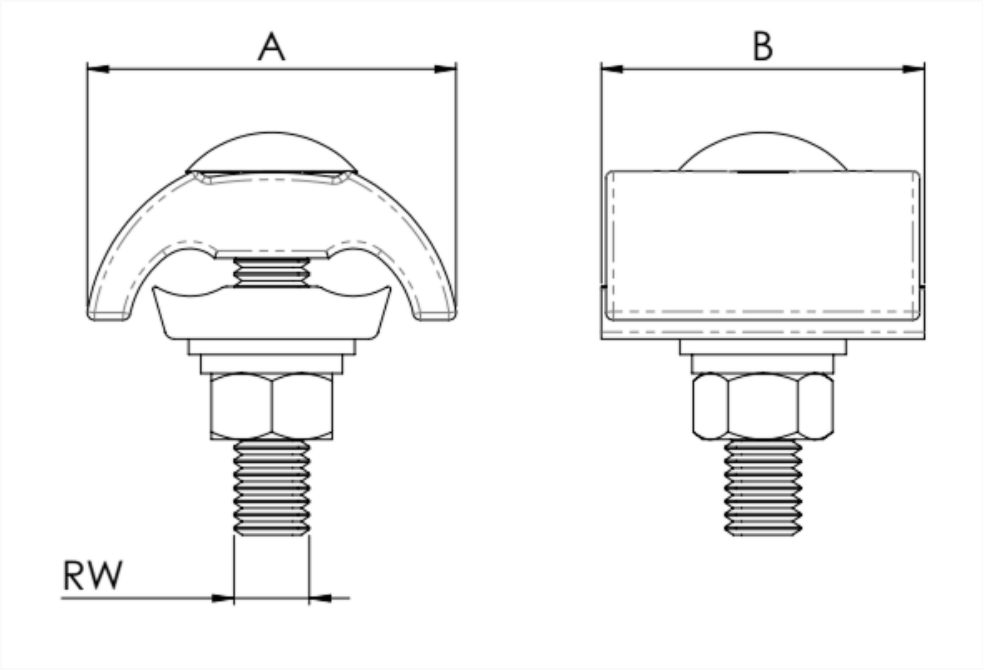

CÓDIGO	RANGO [MM2]	BULONES	RW [PULG]	A [MM]	B [MM]	PESO [KG]
010423001006050	6-50	1	3/8"	38	34	0.15