TAREA

FICHA TÉCNICA

ESPECIFICACIÓN DE PRODUCTO

HERRAJES PARA CADENA

OJAL CON ROSCA MN377

OJAL CON ROSCA MN377

HERRAJES Y MORSETERIA

SUBCATEGORÍA
Herrajes para cadena

MATERIAL
Fundición Nodular según IRAM 700

TRATAMIENTO
Cincado en caliente según IRAM 20022

OBSERVACIONES
-

DESCRIPCIÓN

Presenta una estructura robusta compuesta por un anillo cerrado en su parte superior y una base roscada internamente, lo que permite acoplarlo directamente sobre pernos, bulones o varillas roscadas. Este diseño asegura una vinculación mecánica firme y una distribución equilibrada de las cargas de tracción.

PRODUCTO



PLANO TÉCNICO / DIMENSIONES

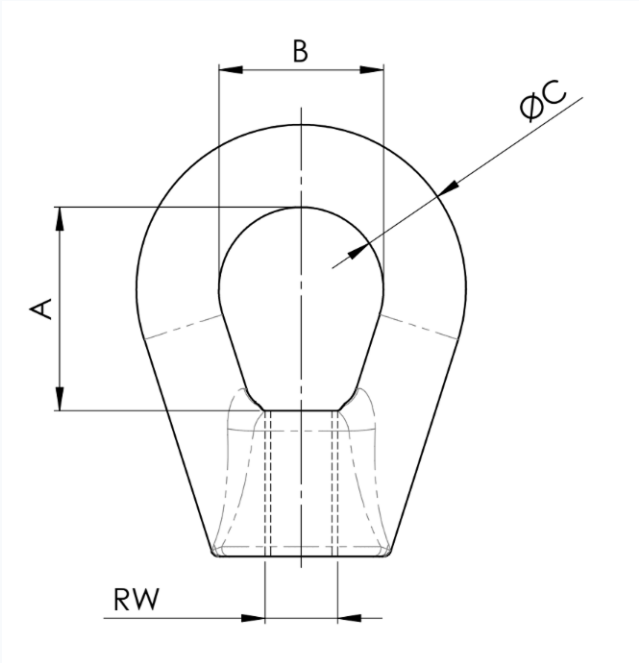

CÓDIGO	A [MM]	B [MM]	ØC [MM]	RW [PULG]
010409000003770	37	30	15	5/8"